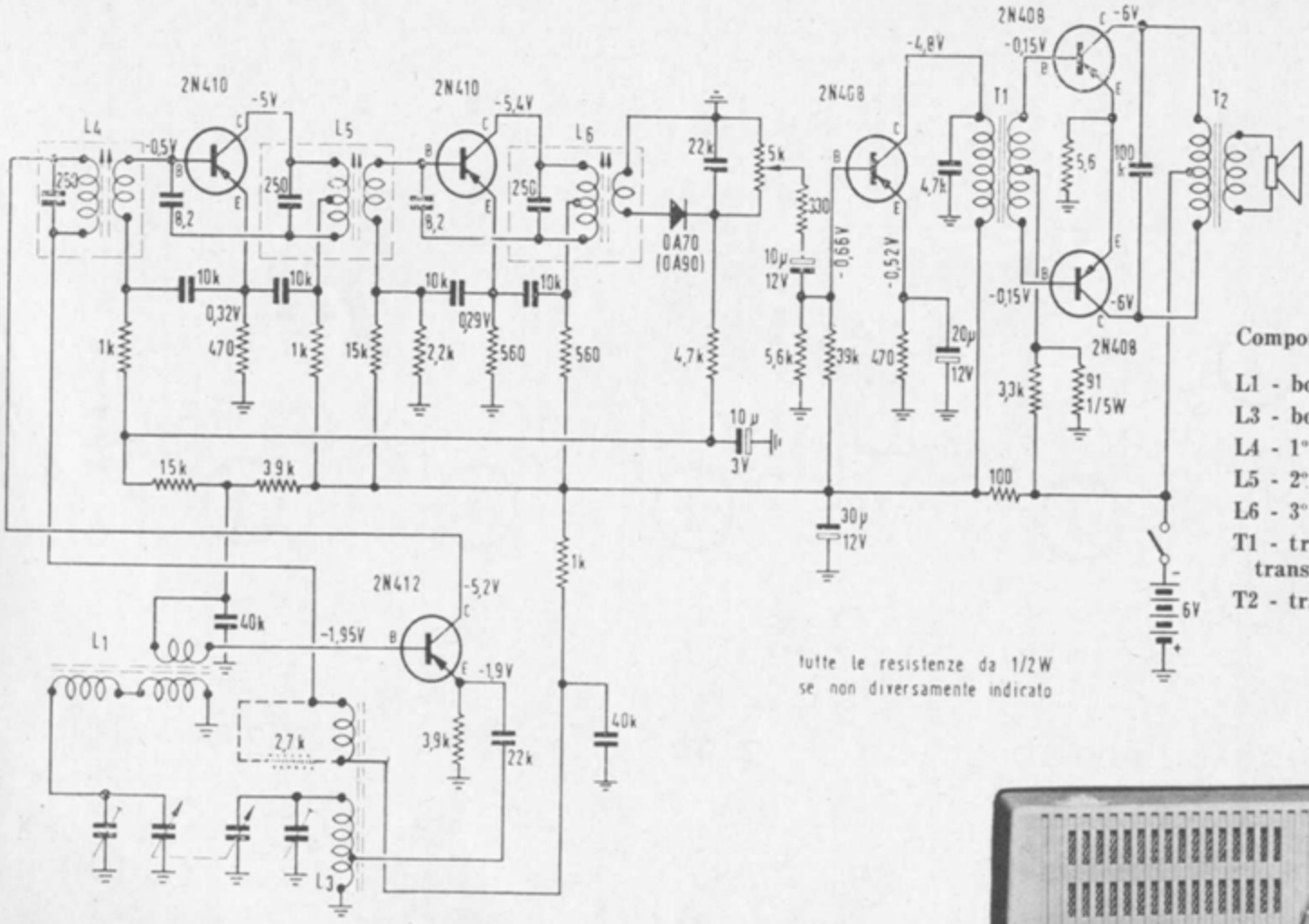

Componenti

L1 - bobina antenna
L3 - bobina oscillatrice
L4 - 1° MF
L5 - 2° MF
L6 - 3° MF
T1 - trasformatori inter-transistoriale
T2 - trasformatore d'uscita

tutte le resistenze da 1/2W se non diversamente indicato

ALLOCCHIO BACCHINI mod Max 2011